U180-1

A-A

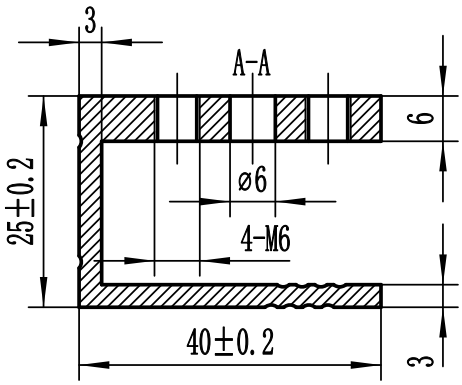

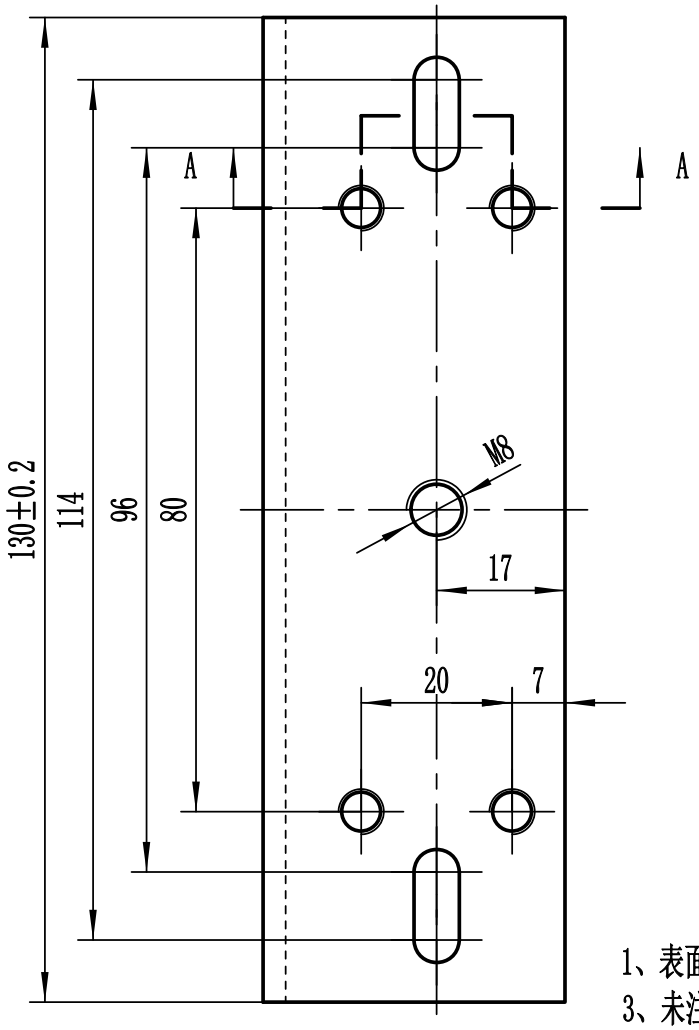

技术要求

1、表面平整、光滑、无毛刺、变形;

3、未注尺寸公差±0.1mm;

借（通）用件登记									
旧底图总号							6063		瓯宝安防科技股份有限公司
底图总号									
签字	标记	处数	分区	更改文件号	签名	年、月、日			U型支架
日期	设计			标准化			阶段标记	重量	比例
							S		1:1
档案员 日期	审核								CK180-1
	工艺			批准			共 张	第 张	